Produkt:	**KLUDI BALANCE** **jednouchwytowa bateria wannowo-natryskowa DN 15**
Numer artykułu:	**52 448 05 75**
Powierzchnia:	**chrom**

Opis produktu:

uchwyt prosty, montaż trójotworowy
klasa przepływu DB
głowica ceramiczna z ogranicznikiem wypływu gorącej wody
automat. przełącznik natrysk/wanna
wyciągana rączka natrysku
wąż natryskowy 1500 mm
wąż ciśnieniowy 500 mm
zawór zwrotny
bez wylewki wannowej

Informacje dodatkowe:

Klasa przepływu DB :

Zdjęcie produktu

Rysunek

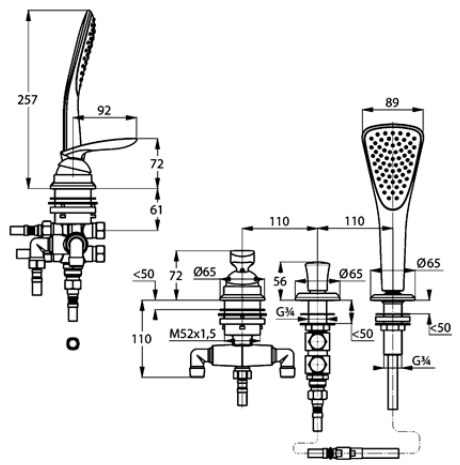

Diagram przepływu

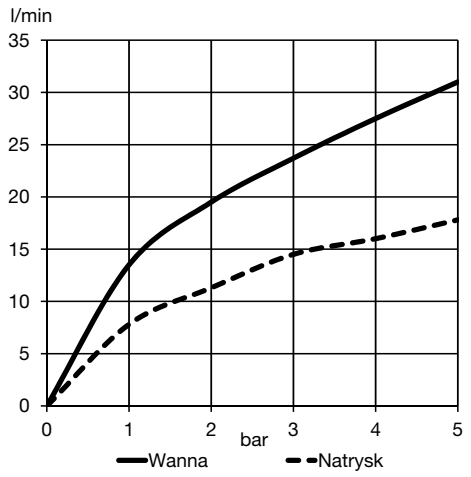

Kludi Armaturen Sp. z o.o.
ul. F. Kremsera 1
45-533 Opole

Tel. + 48 77 456 40 84
Fax + 48 77 454 70 49
info@kludi.pl · www.kludi.com

KLUDI