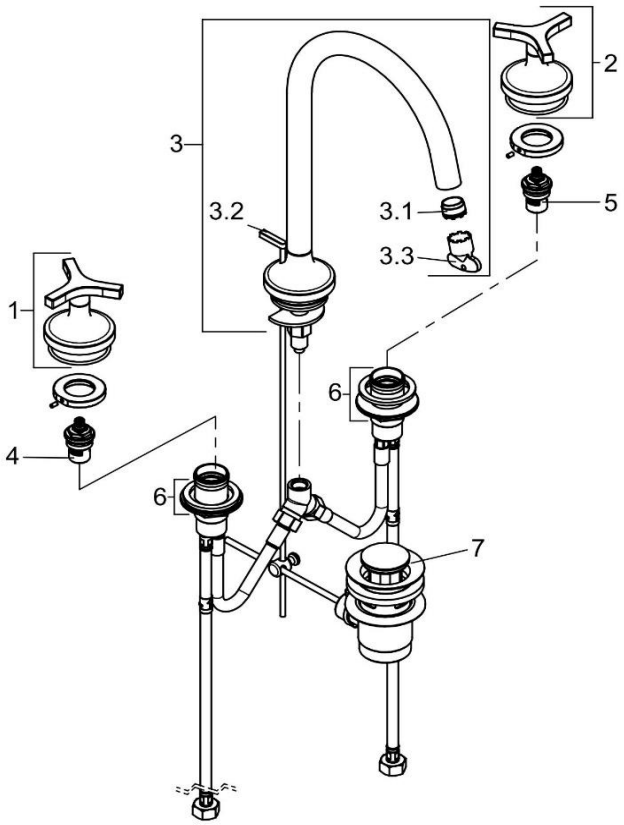

201430539		Waschtisch Armatur DN 15	basin mixer DN 15
1	7378105-00	GRIFF ROT - NOVA FONTE	HANDLE RED - NOVA FONTE
2	7377905-00	GRIFF BLAU - NOVA FONTE	HANDLE BLUE - NOVA FONTE
3	7382205-00	AUSLAUF	SPOUT
3.1	7372100-00	STRAHLREGLER	AERATOR
3.2	7377605-00	ZUGSTANGE	LIFT ROD
3.3	93104000-00	STRAHLREGLERSCHLÜSSEL	WRENCH FOR AERATOR
4	7662800-00	KERAMIK - OBERTEIL	CERAMIC HEAD PART
5	7663800-00	KERAMIK - OBERTEIL	CERAMIC HEAD PART
6	7670200-00	BEFESTIGUNGSSATZ	MOUNTING KIT
7	7654505-00	ABLAUFGARNITUR	POP UP WASTE