KARTA TECHNICZNA

KLUDI BINGO STAR XS
KLUDI jednouchwytowa bateria kuchenna DN 15

Nr artykułu:

46 851 87 78

Powierzchnia:
87 chrom/czarny mat

Opis produktu:
uchwyt prosty
montaż jednootworowy
klasa przepływu Z
perlator Cache laminarny PCA M 16,5 x 1
głowica ceramiczna z ogranicznikiem wypływu gorącej wody wyciągana, obrotowa wylewka (230°)
elastyczne wężyki ciśnieniowe G 3/8
system szybkiego montażu
zawór zwrotny

Zdjęcie produktu

Rysunek

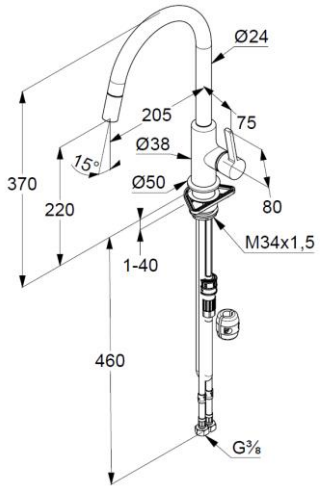
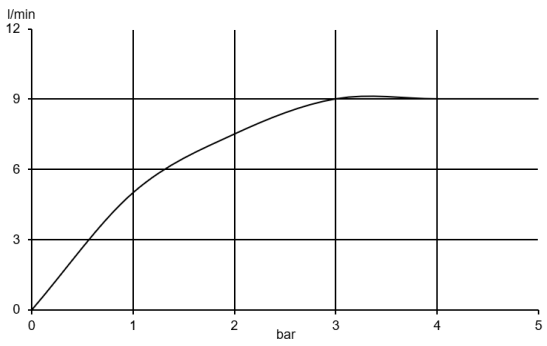
Diagram przepływu